PM 22

Caldeira a lenha chama invertida | Caldera a leña llama invertida



Potência Nominal | Potencia Nominal	22,67kW
Rendimento | Rendimiento	91,8%
Potência entregue à água | Potencia entregada al agua	22,67kW
Volume da Caldeira | Volúmen de la Caldera	120L
NOx | COV | Particulas | NOx | COV | Partículas	176 | 11 | 12mg/m^3
CO(%) (13% O2) | CO(%) (13% O2)	0,012
Área de Aquecimento | Área Calefactable	555m^3
Comprimento max. da Lenha | Longitud máx. de la leña	500mm
Saída de Fumos | Salida de Humos	Ø 150mm
Peso | Peso	429Kg
Dimensões (AxLxP) | Dimensiones (AxAxF)	1387x663x1135mm

EAN: 5600863307664
Ref. Metlor: CL22KWPM

A PM 22 é uma caldeira a lenha de chama invertida para aquecimento central e produção de águas quentes sanitárias, concebida para oferecer elevado rendimento, eficiência e segurança. Dispõe de uma ampla câmara de carga com parede dupla, que favorece a gaseificação da lenha e reduz a formação de condensações. Integra sistema automático de desvio de fumos, sensor de fumos, desativação automática na ausência de combustível e serpentina de segurança contra sobreaquecimento. O moderno painel de controlo eletrónico com visor LCD permite uma gestão simples e intuitiva, incluindo ligação para termóstato ambiente, regulação do ar primário e secundário e monitorização do estado de funcionamento.

La PM 22 es una caldera de leña de llama invertida para calefacción central y producción de agua caliente sanitaria, diseñada para ofrecer un alto rendimiento, eficiencia y seguridad. Dispone de una amplia cámara de carga con doble pared, que favorece la gasificación de la leña y reduce la formación de condensaciones. Integra un sistema automático de desvío de humos, sensor de humos, desconexión automática en ausencia de combustible y serpentín de seguridad contra el sobrecalentamiento.
El moderno panel de control electrónico con pantalla LCD permite una gestión sencilla e intuitiva, incluyendo conexión para termostato ambiente, regulación del aire primario y secundario y monitorización del estado de funcionamiento.

desenho técnico | diseño técnico

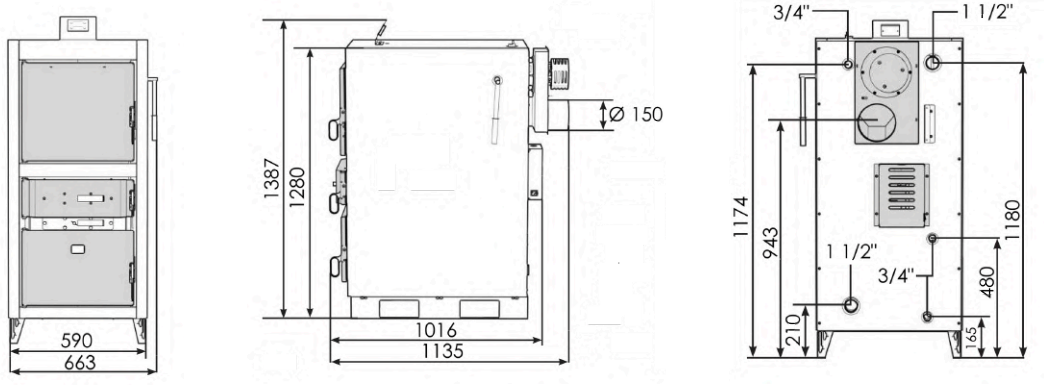

componentes | componentes

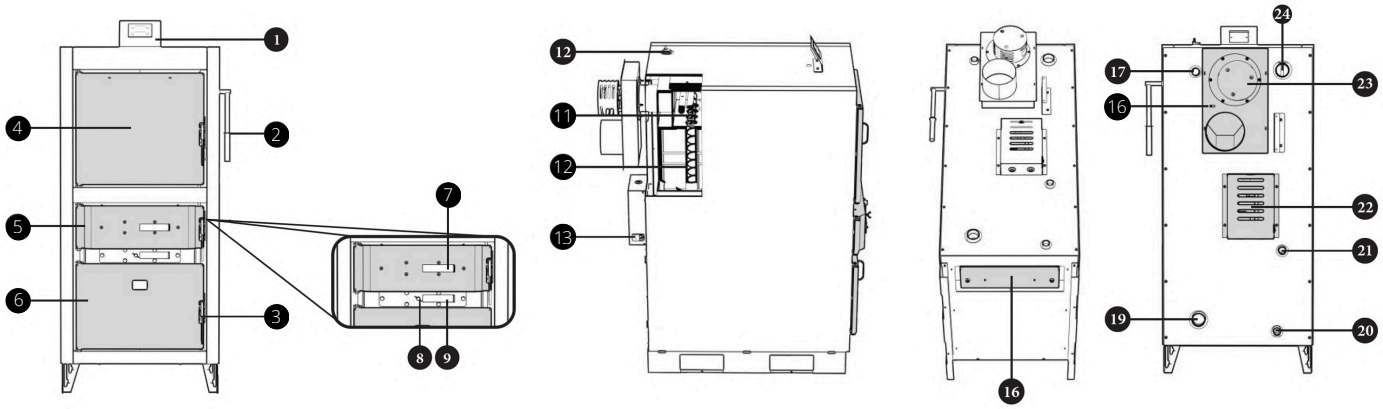

1 - **Painel de controlo digital** | Panel de control digital
2 - **Alavanca de limpeza do tubo de combustão**
Palanca de limpieza del tubo de humos
3 - **Puxador da porta** | Manija de la puerta
4 - **Porta superior da caldeira** | Puerta superior de la caldera
5 - **Porta central da caldeira** | Puerta de caldera central
6 - **Porta inferior da caldeira** | Puerta inferior de la caldera
7 - **Regulador de ar primário** | Regulador de aire primario
8 - **Parafuso de fixação para ar secundário regulador**
Tornillo de fijación para aire secundario regulador
9 - **Regulador de ar secundário** | Regulador de aire secundario
10 - **Purgador de ar** | Purgador de aire
11 - **Mecanismo de limpeza do tubo de gases**
Mecanismo de limpieza de tubos de gas
12 - **Tubeladores** | Turbuladores
13 - **Interruptor de ligar/desligar** | Interruptor de encendido/apagado
14 - **Porta de serviço inferior** | Puerta de servicio inferior
15 - **Conexão da válvula de segurança térmica** | Conexión de válvula de seguridad térmica
16 - **Sensor de temperatura de exaustão** | Sensor de temperatura de escape
17 - **Entrada de água** | Entrada de agua
18 - **Exaustor de fumo** | Extractor de humo
19 - **Placa de controle eletrônico** | Tablero de control electrónico
20 - **Conexão válvula de segurança térmica 2 entradas principais**
Conexión válvula de seguridad térmica 2 entradas principales
21 - **Válvula de drenagem** | Válvula de drenaje
22 - **Saída de água** | Salida de agua

para o instalador | para el instalador

Na instalação deste equipamento observe o seguinte:
· Se utilizar condutas comuns existentes, esta deve ter uma depressão mínima de 10Pa.
· No local da instalação tem que existir uma entrada de ar fresco com uma área mínima de 100cm2.
· Coloque na exaustão de fumos sempre tubo isolado no exterior.
· Depois de efetuadas todas as ligações hidráulicas, teste o equipamento, acendendo-o para verificar eventuais fugas na instalação.
· Coloque anticongelante ou equivalente no sistema aquando do seu enchimento.
· Instalar válvula anti condensação.
· Utilize sempre lenha bem seca
· Aconselhamos uso de vaso de expansão aberto.
· Este equipamento deve ser instalado por profissionais de climatização.

En la instalación de este equipo observe lo siguiente:
- El conducto de evacuación de humos debe tener una depresión mínima de 10Pa.
- En el lugar de la instalación debe existir una entrada de aire fresco con un área mínima de 100 cm2.
- Colocar para la evacuación de humos siempre tubo aislado en las zonas exteriores.
- Después de haber efectuado todas las conexiones hidráulicas, pruebe el equipo, encendiéndolo para verificar posibles fugas en la instalación.
- Coloque anticongelante o un equivalente en el sistema durante su llenado.
- Instalar válvula de condensación en el retorno y próxima a la caldera.
- Utilice siempre leña bien seca
- Se aconseja utilizar un vaso de expansión abierto.
- Este equipo debe ser instalado por profesionales de climatización.

NOTA: Não realizar tarefas para as quais não foi o equipamento concebido.
NOTA: No realizar tareas para las que no se ha diseñado el equipo.

Ler e seguir o manual de instruções e as condições da garantia
Leer y seguir el manual de instrucciones y las condiciones de la garantía